Notice de montage

Moteur essence

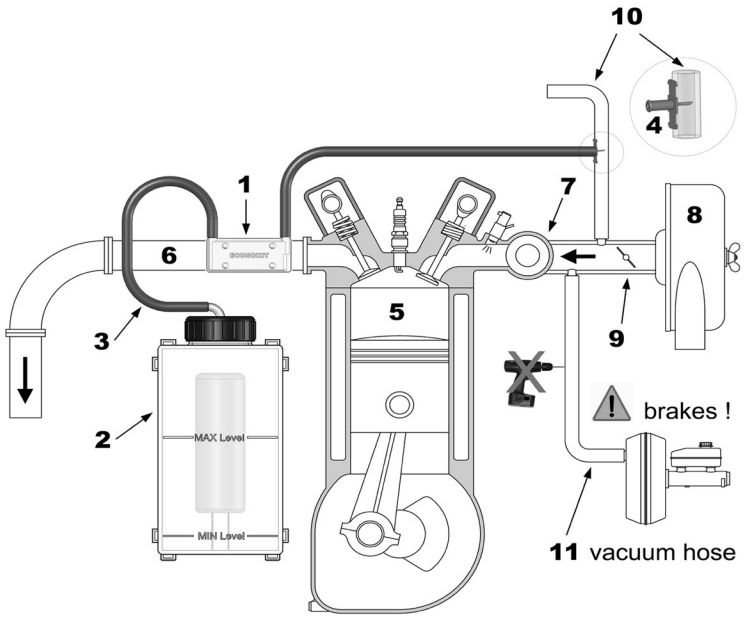

Moteur diesel

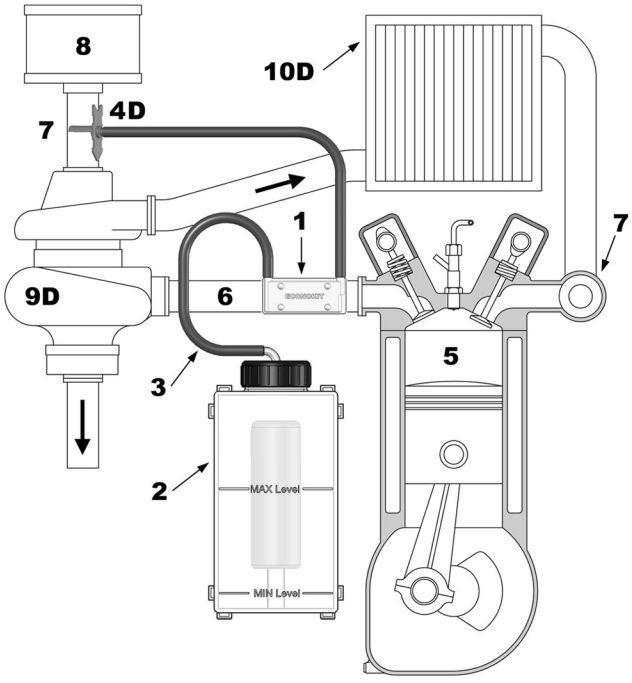

1 Réacteur
Sur le collecteur d'échappement en fonte.
Placer le réacteur contre le collecteur d'échappement en fonte puis le fixer avec le grand collier de serrage fourni.

2 Bulleur
Dans le compartiment moteur
Dévisser le bouchon pour le remplissage, utiliser de l'eau propre non calcaire et sans chlore à pH acide (<6,5). L'eau de pluie est conseillée. Fixer le bulleur à l'aide des colliers de serrage plastique fournis. Remplir jusqu'au niveau Max moteur arrêté. Bien resserrer le bouchon après remplissage. La température de l'eau doit se situer entre 20 et 50°C maximum. Réchauffage de l'eau soit par convection du moteur ou de l'échappement soit par une résistance électrique (en option) à placer dans la rainure dessous le bulleur et à brancher sur 12V (de 10 à 30Vdc, fusible 15A) après contact.

3 Tuyau silicone
Liaisons réacteur/bulleur/diffuseur.
Attention au risque de pincement ou pliage du tube silicone. Fixer le tuyau silicone sur les composants à l'aide des petits colliers métalliques fournis.

4D Diffuseur pour moteur diesel Placer le diffuseur dans le collecteur d'admission d'air en caoutchouc entre le filtre à air et le moteur (ou turbo) dans une zone de basse pression (dépression conseillée :de -150mm à -300mm H2O). Percer un trou Ø12mm (pour montage à force) puis fixer le diffuseur par les colliers de serrage plastiques fournis. Orienter la flèche du diffuseur dans le même sens que l'air d'admission. monter le tuyau silicone et mettre un collier de serrage fourni.
ATTENTION : ne pas placer le diffuseur entre le turbo et le moteur (zone en pression).
ATTENTION : démonter le tube d'admission avant perçage et bien le nettoyer avant remontage

4 Diffuseur pour moteur essence utiliser le diffuseur avec l'embout en forme d'aiguille. L'introduire à force dans une durite caoutchouc placée juste après le volet d'accélérateur : durite de canister ou manchon de collecteur d'admission ou autre durite en dépression (ex : reniflard des vapeurs d'huile).
ATTENTION : ne pas percer le tuyau d'assistance au freinage. Monter le tuyau silicone et le fixer à l'aide d'un petit collier de serrage fourni. Vérifier que le gaz de votre kit soit bien réparti à tous les cylindres.

5 Moteur

6 Collecteur d'échappement
Température nécessaire en surface de contact avec le réacteur : de 200 à 400°C

7 Admission
Diesel : manchon caoutchouc entre le filtre à air et le collecteur d'admission ou le turbo
Essence : collecteur d'admission en aval du volet d'accélérateur.

8 Filtre à air

9 Volet d'accélérateur Uniquement sur moteurs essence. (si moteur diesel avec volet d'air d'admission alors suivre le montage pour moteurs essence)

9D TURBO

10 Tuyau de canister
Système de recyclage des vapeurs du réservoir de carburant.

10D Intercooler
Echangeur air/air ou air/eau situé entre le turbo et le moteur.

11 Assistance au freinage
NE PAS PERCER NI MODIFIER